CJ1 / CJ2

Cylinder tłokowy
Piston cylinder
Kolbenzylinder

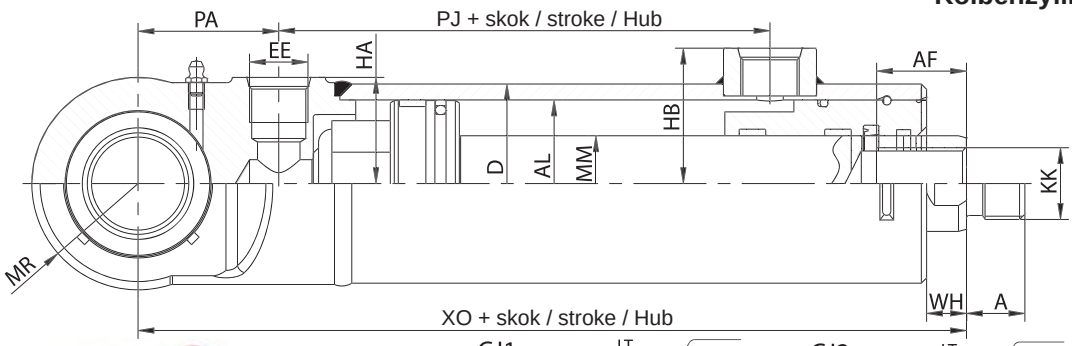

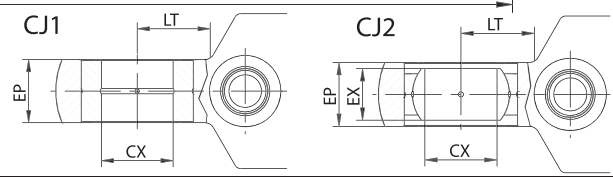

AL	25	32	40	50	63	80	100	125	140	160
MM	18	22	22	28	36	45	56	70	80	90
A	14	16	18	20	22	30	36	45	50	56
AF	16	22	22	30	36	45	50	63	75	86
CX	16	20	25	30	35	40	50	60	70	80
D	35	42	50	60	75	92	120	145	168	194
EE	M14x1,5	M14x1,5	M16x1,5	M16x1,5	M22x1,5	M27x2	M33x2	M33x2	M33x2	M42x2
EP	14	20	24	26	31	32	40	55	60	65
EX	14	16	20	22	25	28	35	44	49	55
HA	15	18	28	32	40	50	55	71	80	93
HB	29	33	36	41	51	62	75	88	98	110
KK	M12x1,5	M16x1,5	M16x1,5	M22x1,5	M27x2	M33x2	M42x2	M48x2	M56x2	M64x2
LT	17	22	26	28	36	45	56	70	80	90
MR	22	25	30	36	40	50	60	70	84	97
PA	28	33	38	41	53	65	80	95	110	122
PJ	50	61	64	73	85	105	124	125	155	154
WH	12	12	10	15	15	18	20	23	26	36
XO	137	149	160	176	212	255	300	338	391	411

Skoki / strokes / Hübe: 50,80,100,125,160,200,250,320,400,500,630,800,1000,1250,1600,2000

Sposób oznaczania cylindra / Cylinder indication / Zylinderbezeichnung : **CJ2E-P-AL/MM/H D G z/w**

E - odmiana konstrukcyjna / current design / aktuelle Version **H -** skok cylindra / stroke / Hub
P - nominalne ciśnienie pracy / work pressure / Nominaldruck **AL -** średnica tłoka / piston diameter / Kolbendurchmesser
MM - średnica tłoczyska / piston rod diameter / Kolbenstangedurchmesser
D - hamowanie od strony dna (opcja) / braking on bottom side (option) / Dämpfung bei der Bodenseite (Option)
G - hamowanie od strony głowicy (opcja) / braking on piston rod side / Dämpfung bei der Kolbenstangeselbe (Option)
z/w - tłoczysko z gwintem zewnętrznym lub wewnętrznym / rod with outer (z) or inner (w) thread / Kolbenstange mit Außengewinde (z) oder Innergewinde (w)

Ucha
Eyes
Augen

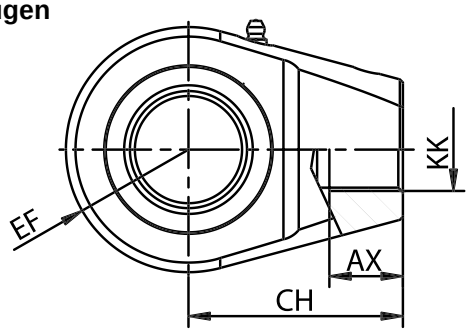

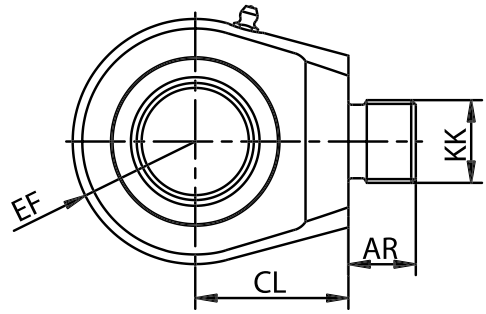

UE2-...w

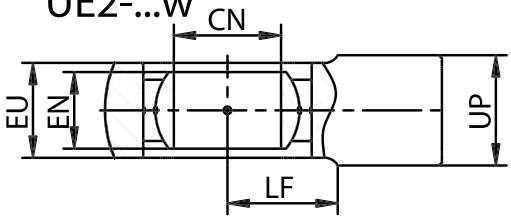

UE2-...z

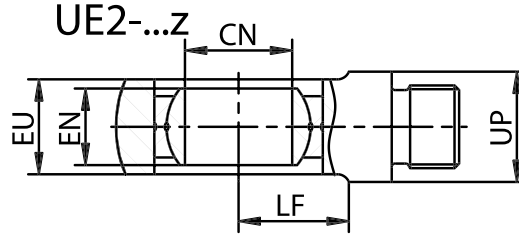

UE1-...w

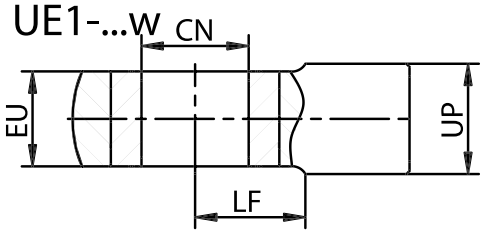

UE1-...z

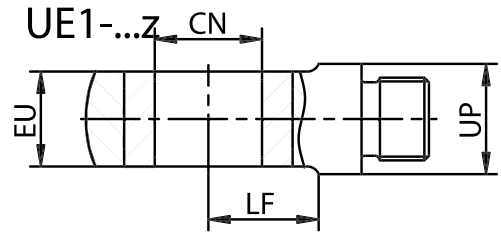

MM	25	32	40	50	63	80	100	125	140	160
AX	12	14	19	22	24	30	35	50	56	60
AR	-	-	17	20	25	30	36	45	50	56
CH	36	44	50	56	70	88	105	135	150	170
CL	-	-	36	40	50	63	75	95	105	120
CN	16	25	25	30	35	40	50	60	70	80
EF	21	25	30	36	40	50	60	73	84	97
EU	14	20	24	26	31	32	40	55	60	65
EN	14	20	20	22	25	28	35	44	49	55
KK	M12x1,5	M16x1,5	M16x1,5	M22x1,5	M27x2	M33x2	M42x2	M48x2	M56x2	M64x2
LF	16	22	-	28	36	45	56	70	80	90
UP	19	24	24	30	36	46	60	70	85	95

Na przykład / For example / Bespiel: UE2-63w